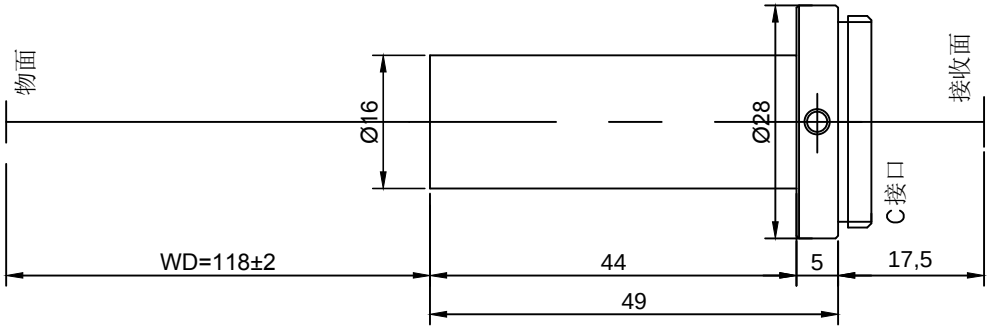

型号	倍数	工作距	景深	数值孔径	分辨率	孔径F#	畸变%	镜身L0	L1	L2	d1	d2	接口	最大接收器	图纸下载
J0.6X118N16	0.6	118	2.90	0.023	0.015	13.0	0.92	49	44	0	16	16	C	1/2'	J0.6X118N16

设计		标准		图样标记	重量	比例	www.taopt.com
校对		审定				1:1	
审核		批准					J0.6X118N16