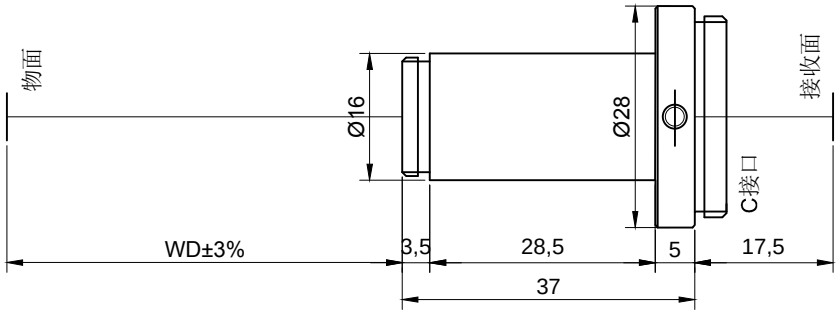

型号简写	型号	倍数	工作距	景深	数值孔径	分辨率	F/#	畸变%	接口	CCD	镜身长	头部长	中间长	头部直径	中部直径	型号
J0.5X40N	J0.5X40N16	0.5	40	2.58	0.031	0.011	8.1	0.09	C	1/2'	37	3.5	28.5	M15X0.5	16	J0.5X40N16

设计		标准		图样标记	重量	比例	www.taopt.com
校对		审定				1:1	
审核		批准					J0.5X40N16