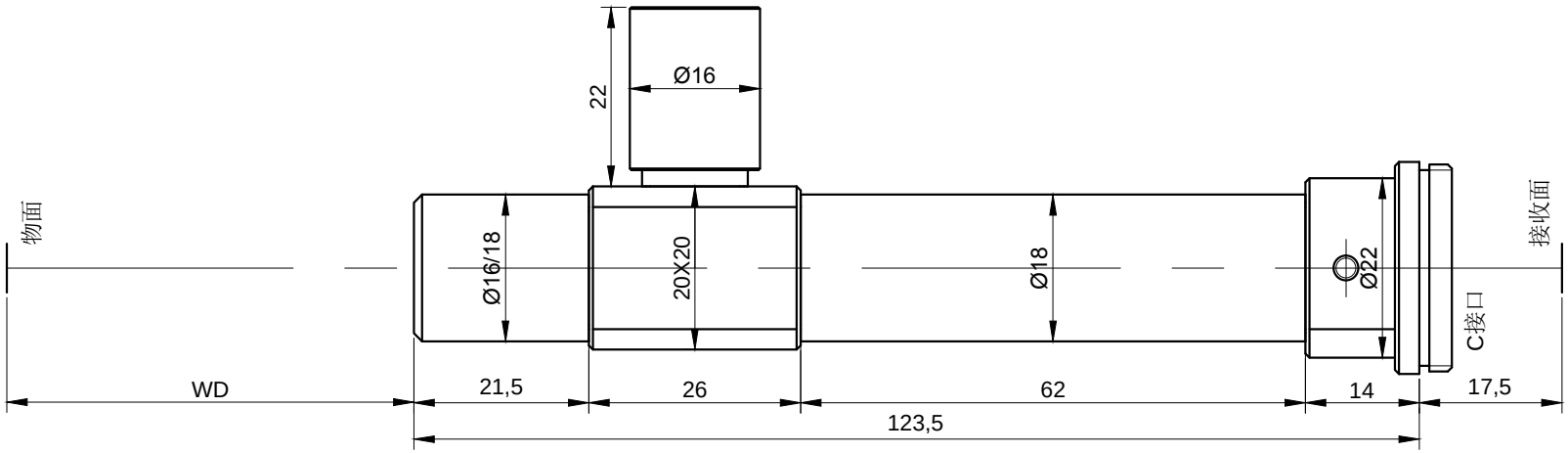

型号	同轴光型号	倍数	工作	景深	数值	分辨率	F/#	畸变<		镜身长	头部长	中间长	头部	中部	接口	CCD
I4X80C	I4X80C	4	80	0.20	0.050	0.007	40	0.28%		123.5	21.5	62	16/18	18	C	2/3'
I1.2X110C	I1.2X110C20	1.2	110	0.95	0.035	0.010	17	0.01%		123.5	21.5	62	16/18	18	C	1/2'
I1.5X90C	I1.5X90C	1.5	90	0.61	0.044	0.008	17	0.01%		123.5	21.5	62	16/18	18	C	1/2'
I3X140C	I3X140C	3	140	0.46	0.029	0.012	52	0.03%		123.5	21.5	62	16/18	18	C	1/2'
I4X110C	I4X110C	4	110	0.30	0.033	0.010	61	0.04%		123.5	21.5	62	16/18	18	C	1/2'
I6X20C	I6X20C	6	20	0.06	0.110	0.003	27	0.06%		123.5	21.5	62	16/18	18	C	1/2'
I6X35C	I6X35C	6	35	0.07	0.096	0.003	31	0.16%		123.5	21.5	62	16/18	18	C	1/2'
I8X20C	I8X20C	8	20	0.04	0.130	0.003	31	0.23%		123.5	21.5	62	16/18	18	C	1/2'
I8X20C	I8X20C	8	20	0.05	0.110	0.003	36	0.20%		123.5	21.5	62	16/18	18	C	1/2'
I10X20C	I10X20C	10	20	0.04	0.110	0.003	45	0.03%		123.5	21.5	62	16/18	18	C	1/2'
I12X20C	I12X20C	12	20	0.03	0.110	0.003	55	0.12%		123.5	21.5	62	16/18	18	C	1/2'
I16X24C	I16X24C	16	20	0.02	0.160	0.002	50	0.04%		123.5	21.5	62	16/18	18	C	1/2'

设计		标准		图样标记	重量	比例
校对		审定				1:1
审核		批准				

www.taopt.com

IC_T123.5