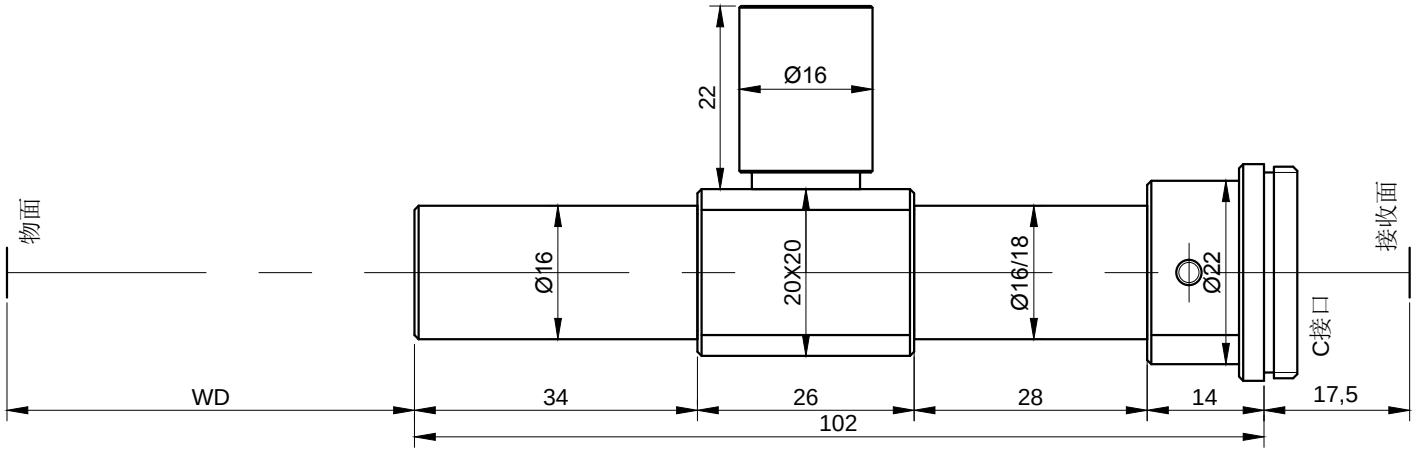

同轴光型号	倍数	工作	景深	数值	分辨率	F/#	畸变<	镜身长	头部长	中间长	头部	中部	接口	CCD
I1X68C	1	68	0.80	0.050	0.007	10	0.01%	102	34	28	16	16/18	C	1/2'
I1X188C	1	188.9	1.89	0.021	0.016	24	0.21%	102	34	28	16	16/18	C	1/2'
I1X215C	1	215	1.60	0.025	0.013	20	0.14%	102	34	28	16	16/18	C	1/2'
I1X225C	1	225	2.22	0.018	0.019	28	0.14%	102	34	28	16	16/18	C	1/2'
I1X285C	1	285	2.11	0.019	0.018	26	0.05%	102	34	28	16	16/18	C	1/2'
I1X105C	1.1	103	0.94	0.039	0.009	14	0.01%	102	34	28	16	16/18	C	1/2'
I1.2X68C	1.2	68	0.71	0.047	0.007	13	0.01%	102	34	28	16	16/18	C	1/2'
I1.2X70C	1.2	70	0.71	0.047	0.007	13	0.01%	102	34	28	16	16/18	C	1/2'
I1.2X120C	1.2	120	1.08	0.031	0.011	19	0.19%	102	34	28	16	16/18	C	1/2'
I1.2X200C	1.2	200	1.52	0.022	0.015	27	0.03%	102	34	28	16	16/18	C	1/2'
I1.2X250C	1.2	250	1.59	0.021	0.016	29	0.05%	102	34	28	16	16/18	C	1/2'
I1.25X150C	1.25	150	1.07	0.030	0.011	21	0.10%	102	34	28	16	16/18	C	1/2'
I1.3X238C	1.32	238	1.78	0.017	0.020	39	0.05%	102	34	28	16	16/18	C	1/2'
I1.4X230C	1.37	52	1.72	0.017	0.039	40	0.05%	102	34	28	16	16/18	C	1/2'
I1.5X220C	1.46	220	1.52	0.018	0.019	41	0.06%	102	34	28	16	16/18	C	1/2'
I1.5X75C	1.5	75	0.53	0.050	0.007	15	0.01%	102	34	28	16	16/18	C	1/2'
I1.5X115C	1.5	115	0.76	0.035	0.010	21	0.36%	102	34	28	16	16/18	C	1/2'
I1.5X150C	1.5	150	1.03	0.026	0.013	29	0.16%	102	34	28	16	16/18	C	1/2'
I1.5X155C	1.5	155	1.03	0.026	0.013	29	0.16%	102	34	28	16	16/18	C	1/2'
I1.5X200C	1.5	200	1.48	0.018	0.019	42	0.06%	102	34	28	16	16/18	C	1/2'
I1.5X210C	1.5	210	1.35	0.020	0.017	38	0.06%	102	34	28	16	16/18	C	1/2'
I1.6X170C	1.6	170	0.78	0.032	0.010	25	0.10%	102	34	28	16	16/18	C	1/2'
I1.6X210C	1.6	200	1.26	0.020	0.017	40	0.06%	102	34	28	16	16/18	C	1/2'
I2X85C	2	85	0.43	0.047	0.007	21	0.35%	102	34	28	16	16/18	C	2/3'
I2X110C16	2	110	0.51	0.039	0.009	26	0.15%	102	34	28	16	16/18	C	1/2'
I2X150C	2	150.1	0.71	0.028	0.012	36	0.08%	102	34	28	16	16/18	C	1/2'
I2.5X90C	2.5	90	0.36	0.044	0.008	28	0.35%	102	34	28	16	16/18	C	2/3'

设计		标准		图样标记	重量	比例
校对		审定				1:1
审核		批准				

www.taopt.com

IC_T102