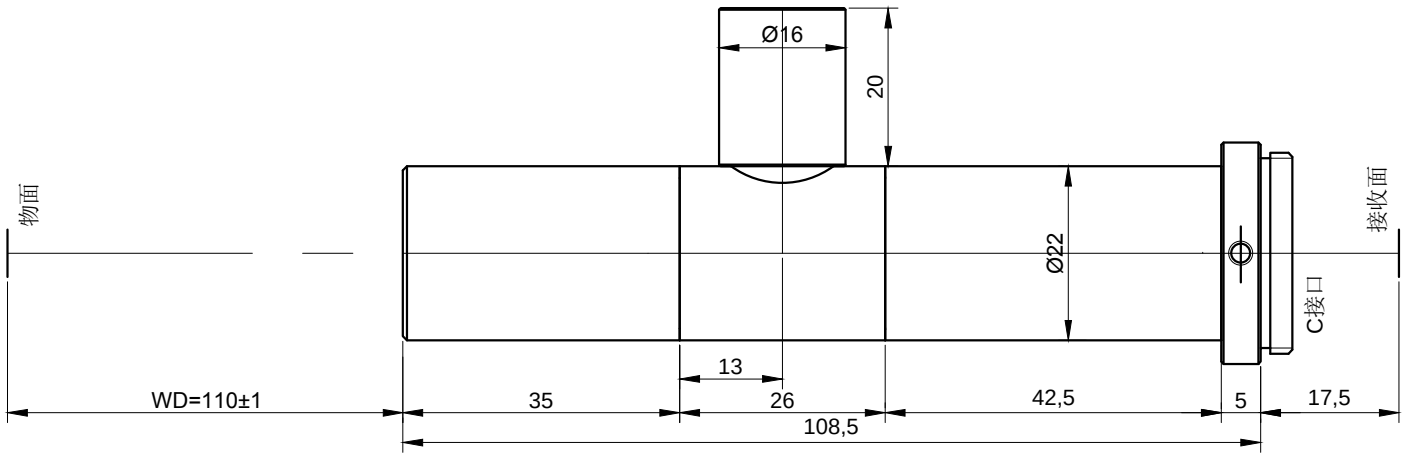

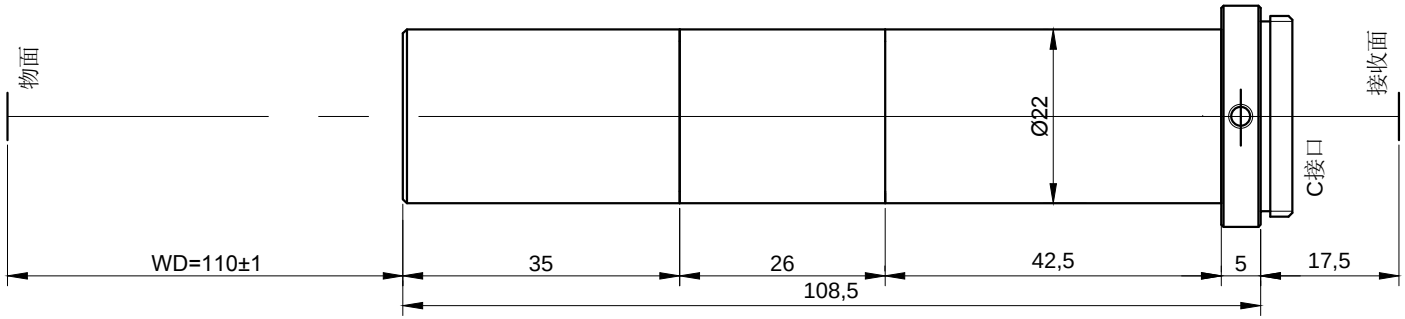

型号	倍数	工作距	景深	数值孔径	分辨率	F/#	畸变	远心度	镜身长	头部长	中间长	头部直径	中部直径	接口	CCD	同轴光
Model	Magnification	WD	Depth of field	NA	Resolution	F/#	DIST	<	Lens length	X	Y	D1	D2	Mount	Sensor Size	onaxis light
I2X110T22	2	110	0.49	0.041	0.008	24	<0.32%	1'	108.5	35	42.5	22	22	C	1/2'	I2X110TC22

设计		标准		图样标记	重量	比例	www.taopt.com
校对		审定				1:1	
审核		批准					I2X110TC22/I2X110T22