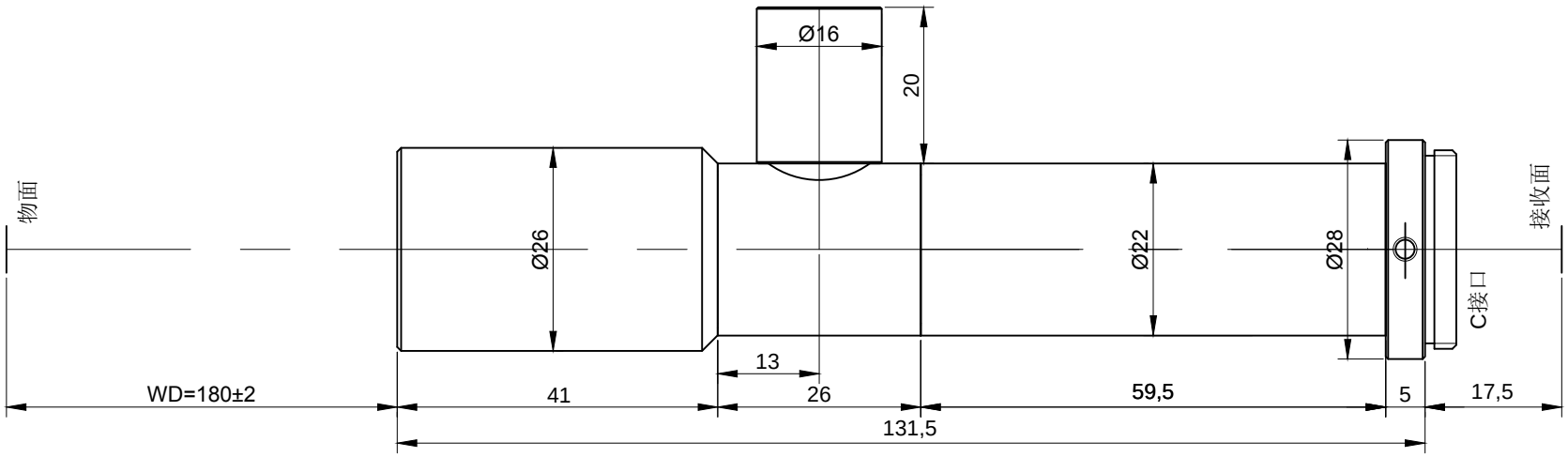

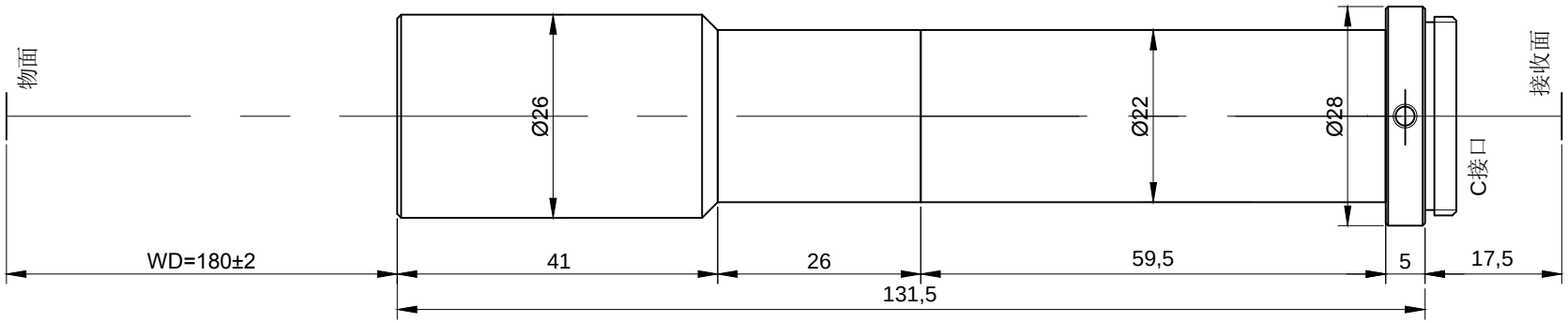

型号简写	同轴光型号	放大	工作	景深	数值	分辨	F/#	畸	远心	镜身	头部	中间	头部	中部	接口	最大	非同轴光型号
I1.5X180T	I1.5X180TC26	1.49	180	0.79	0.034	0.010	22	0.56	1'	131.5	41	59.5	26	22	C	1'	I1.5X180T26

设计		标准		图样标记	重量	比例	www.taopt.com
校对		审定				1:1	
审核		批准					I1.5X180TC26/I1.5X180T26