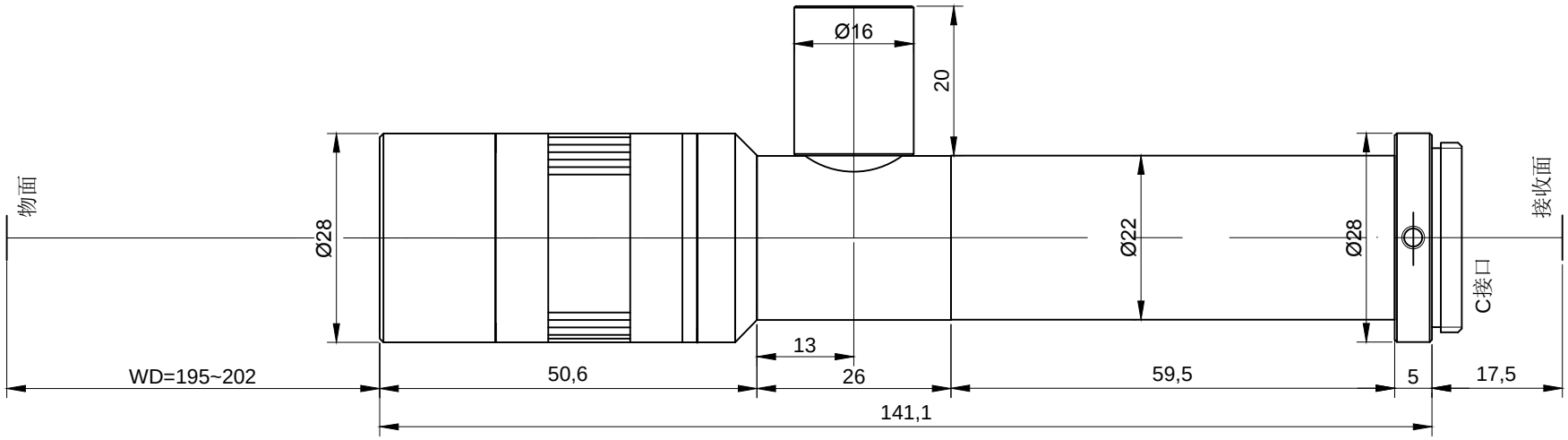

型号	名义倍数	名义工作距	名义景深	数值孔径	分辨率	F/#	畸变	镜身长度	最小倍率	最大倍率	最大工作距	最小工作距	最大接收器	接口	图名
I0.8X200AC	0.8	200	1.02	0.049	0.007	8.2	0.3	141.1	0.74	0.91	202	195	1/1.8'	C	I0.8X200AC

设计		标准		图样标记	重量	比例	www.taopt.com
校对		审定				1:1	
审核		批准					I0.8X200AC